Výřez ze situace

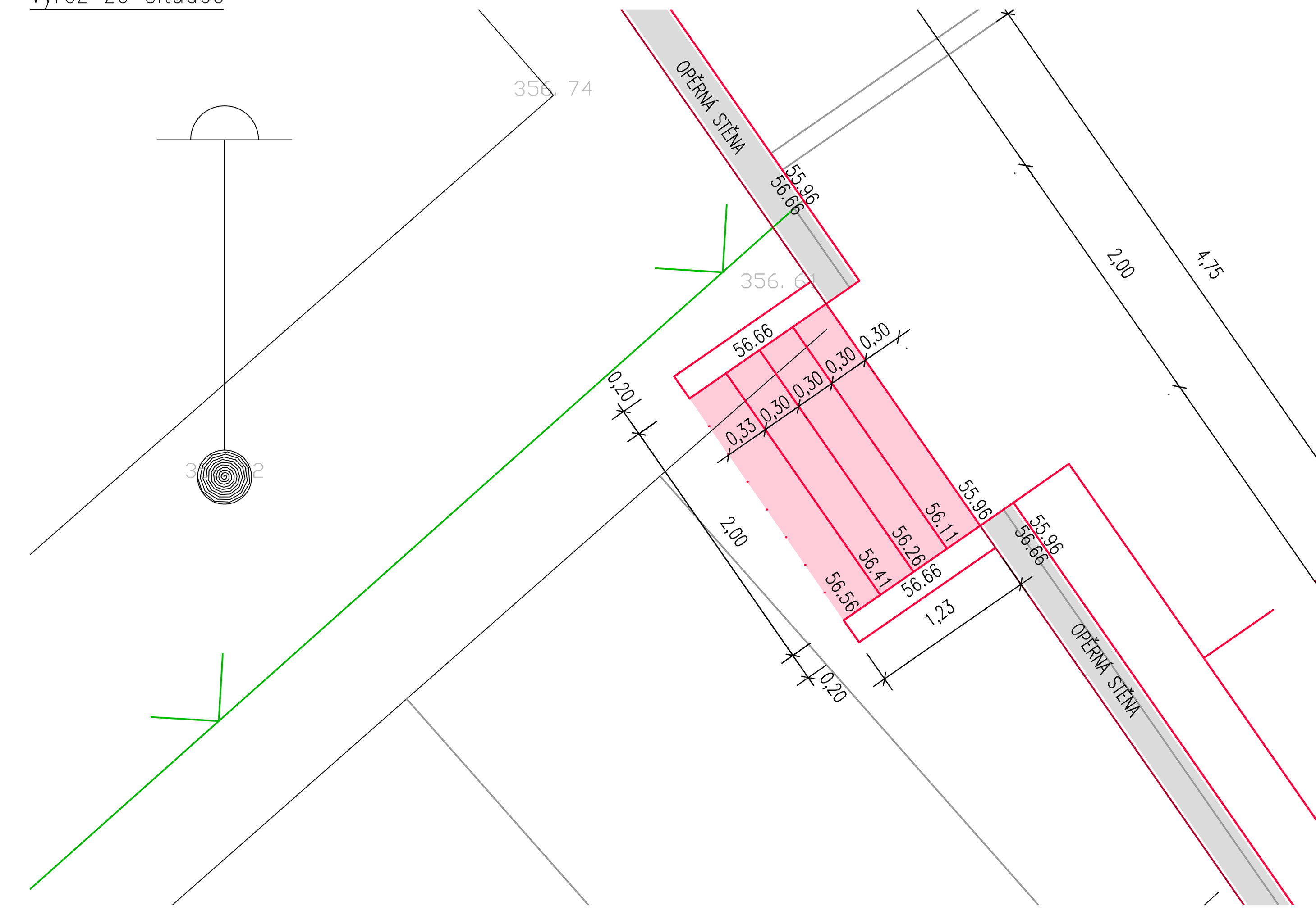

Řez schodištěm:

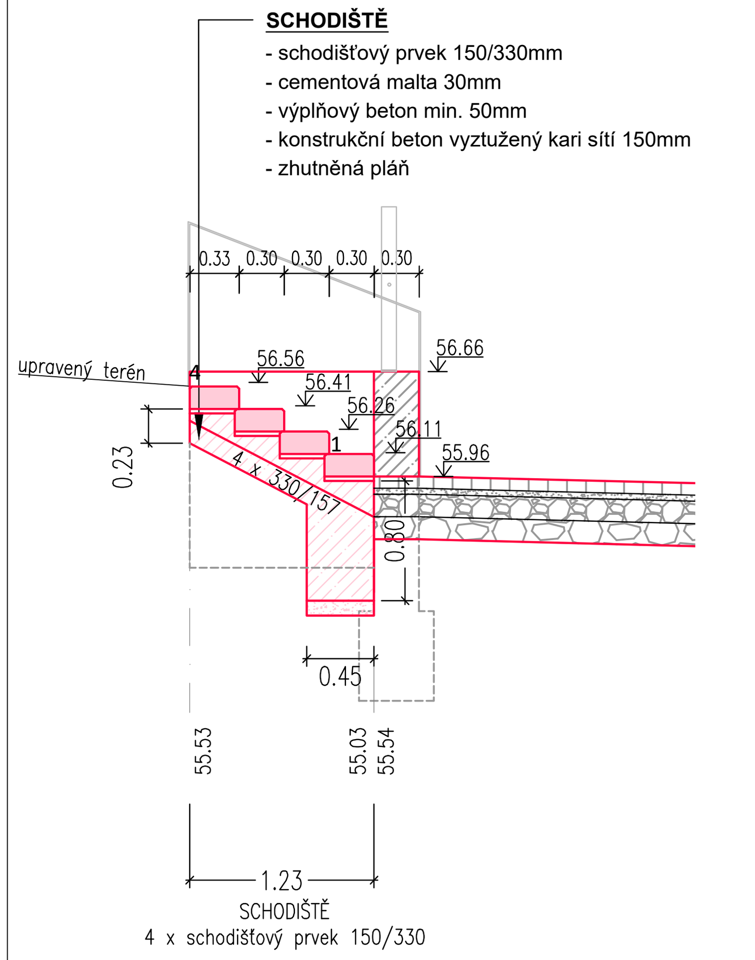

ŘEZ:

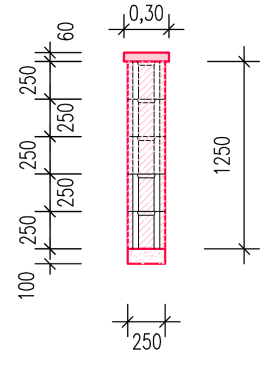

POHLED:

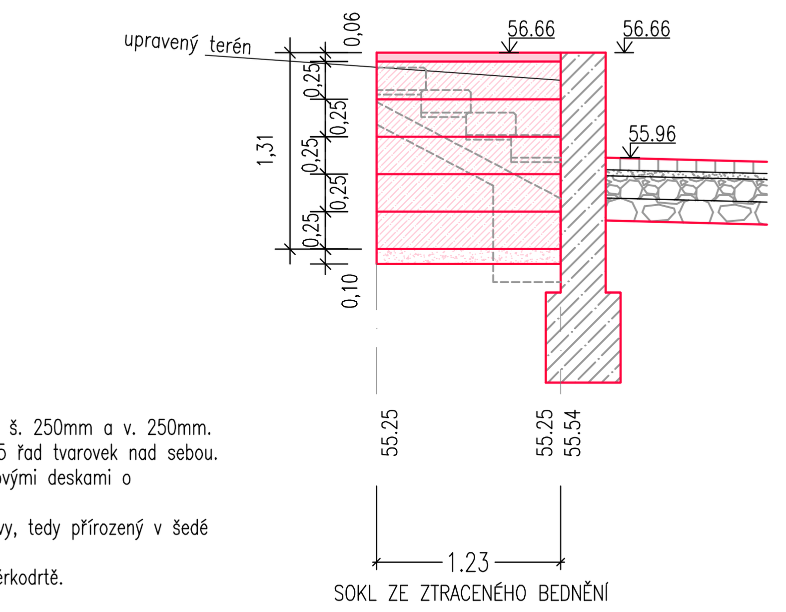

Sokl u vyrovnávacího schodiště:
Bude tvořen z tvarovek ztraceného bednění o š. 250mm a v. 250mm. Sokl bude vysoký 1,25m, tedy bude uloženo 5 řad tvarovek nad sebou. Horní řada základu bude překryta tzv. zákrytovými deskami o rozměrech 300x500 mm, v. 60mm.
Celý sokl bude ponechán bez povrchové úpravy, tedy přirozený v šedé barvě.
Uložení soklu bude provedeno na pásu ze štěrkodrtě.

Výřez ze situace

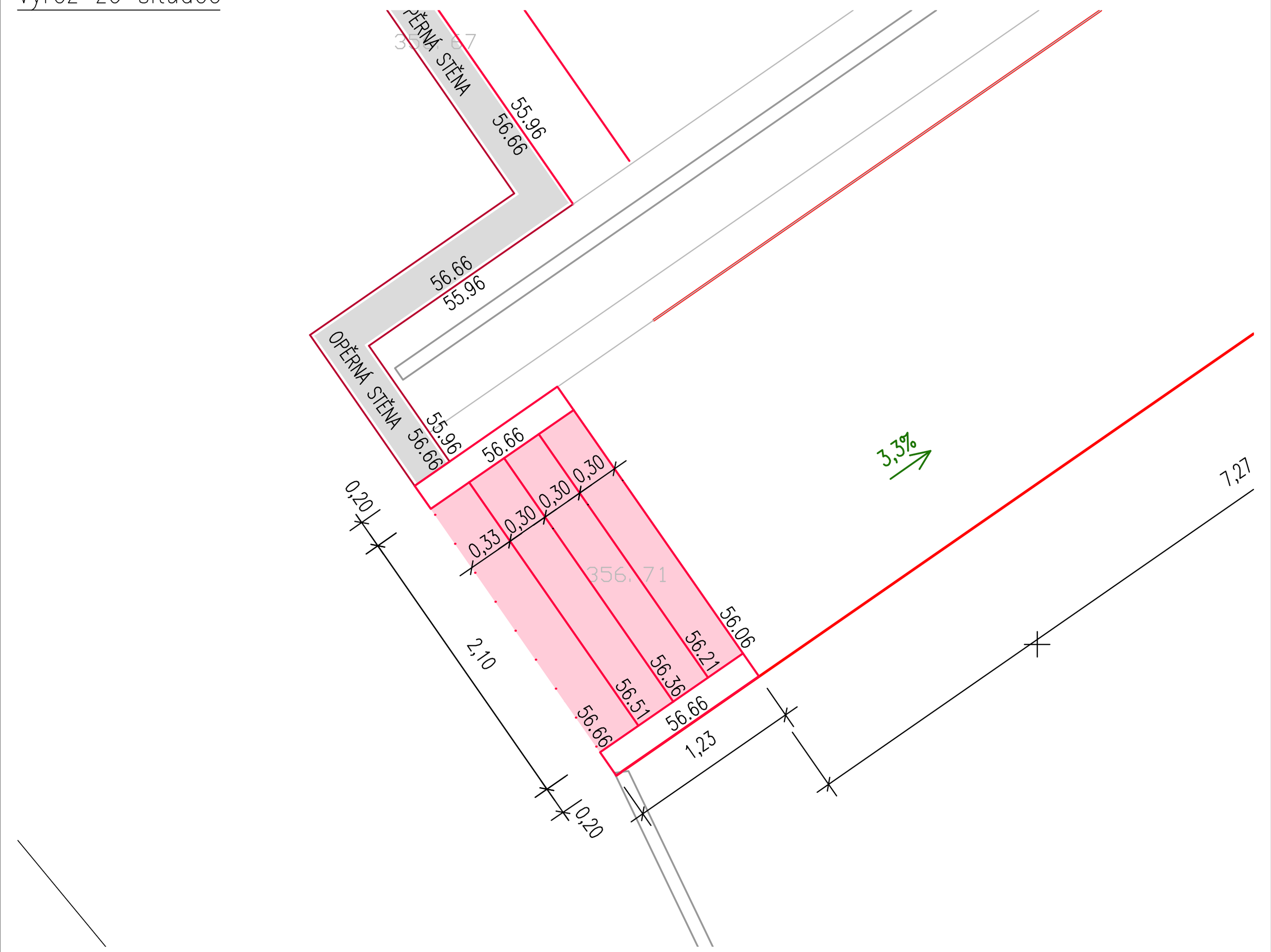

Řez schodištěm:

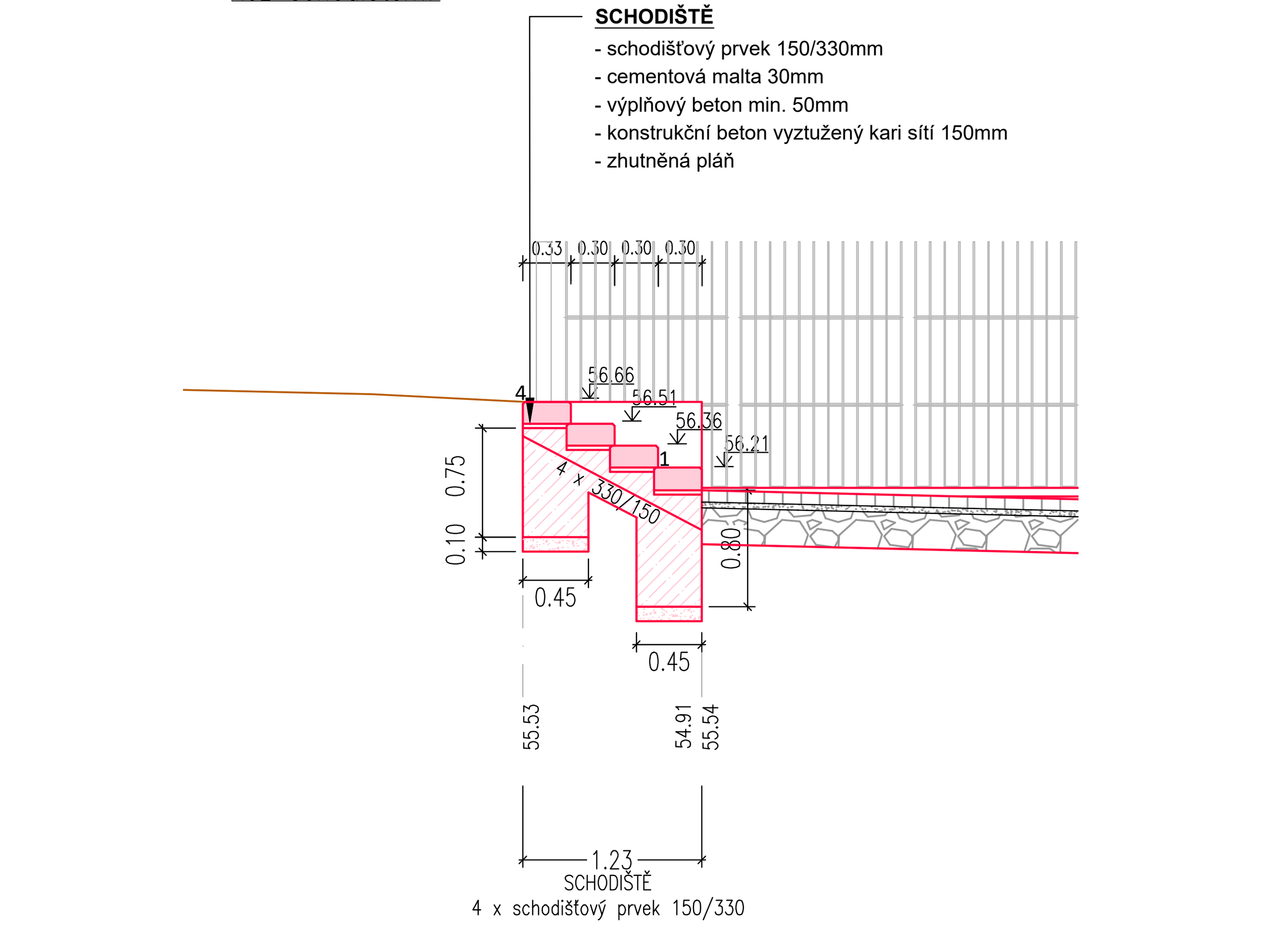

Výřez ze situace

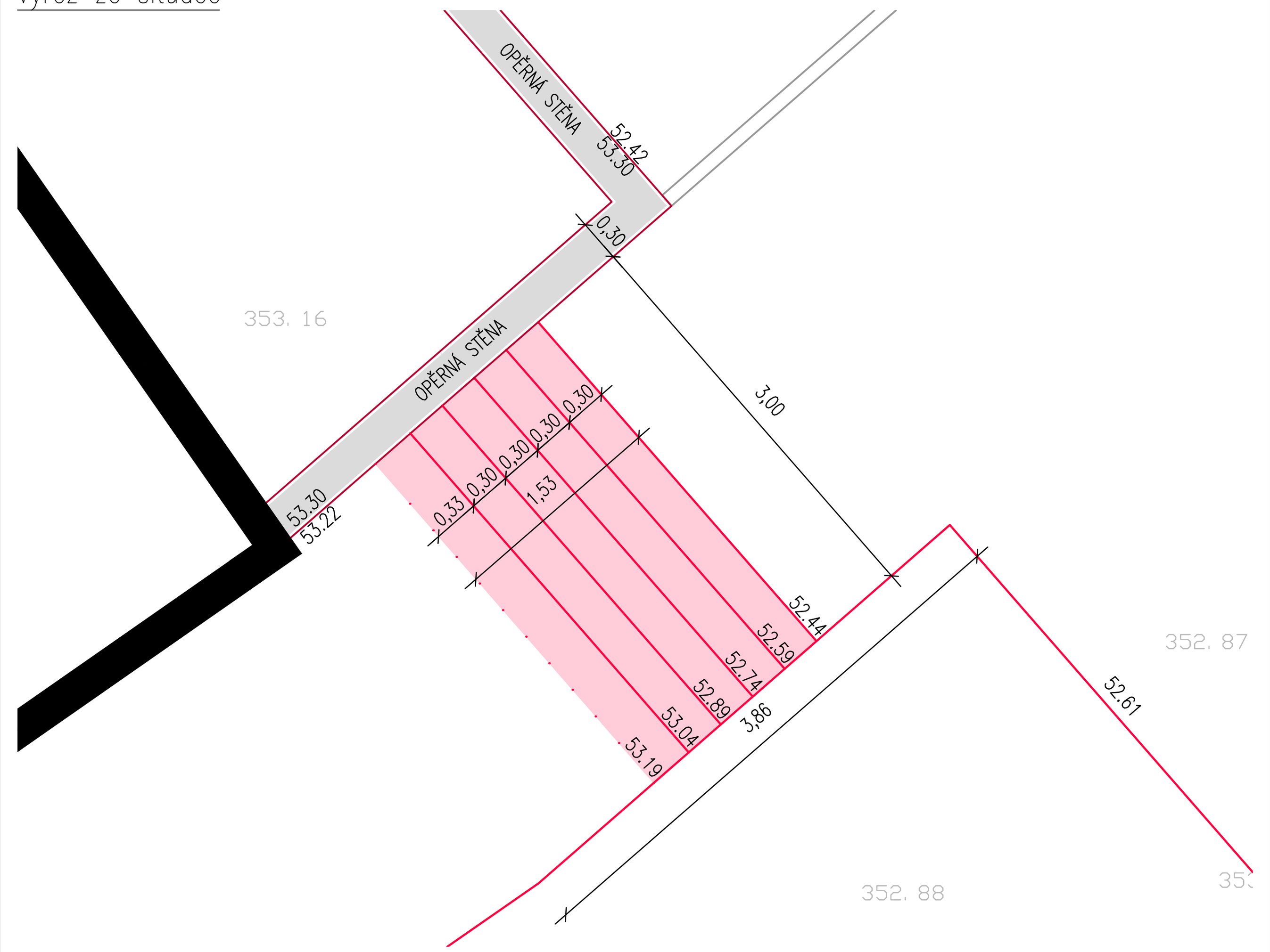

Řez schodištěm:

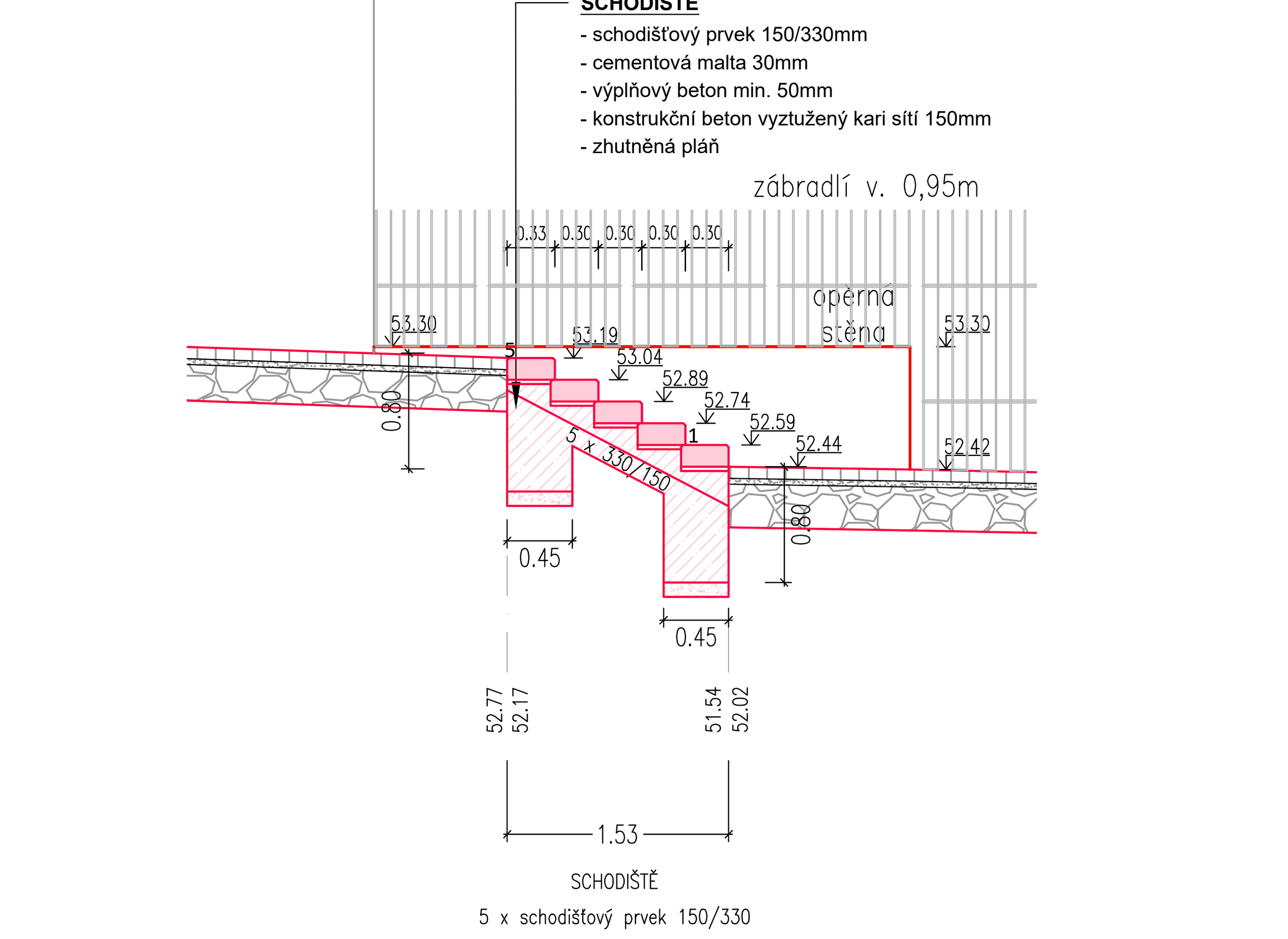

Výřez ze situace

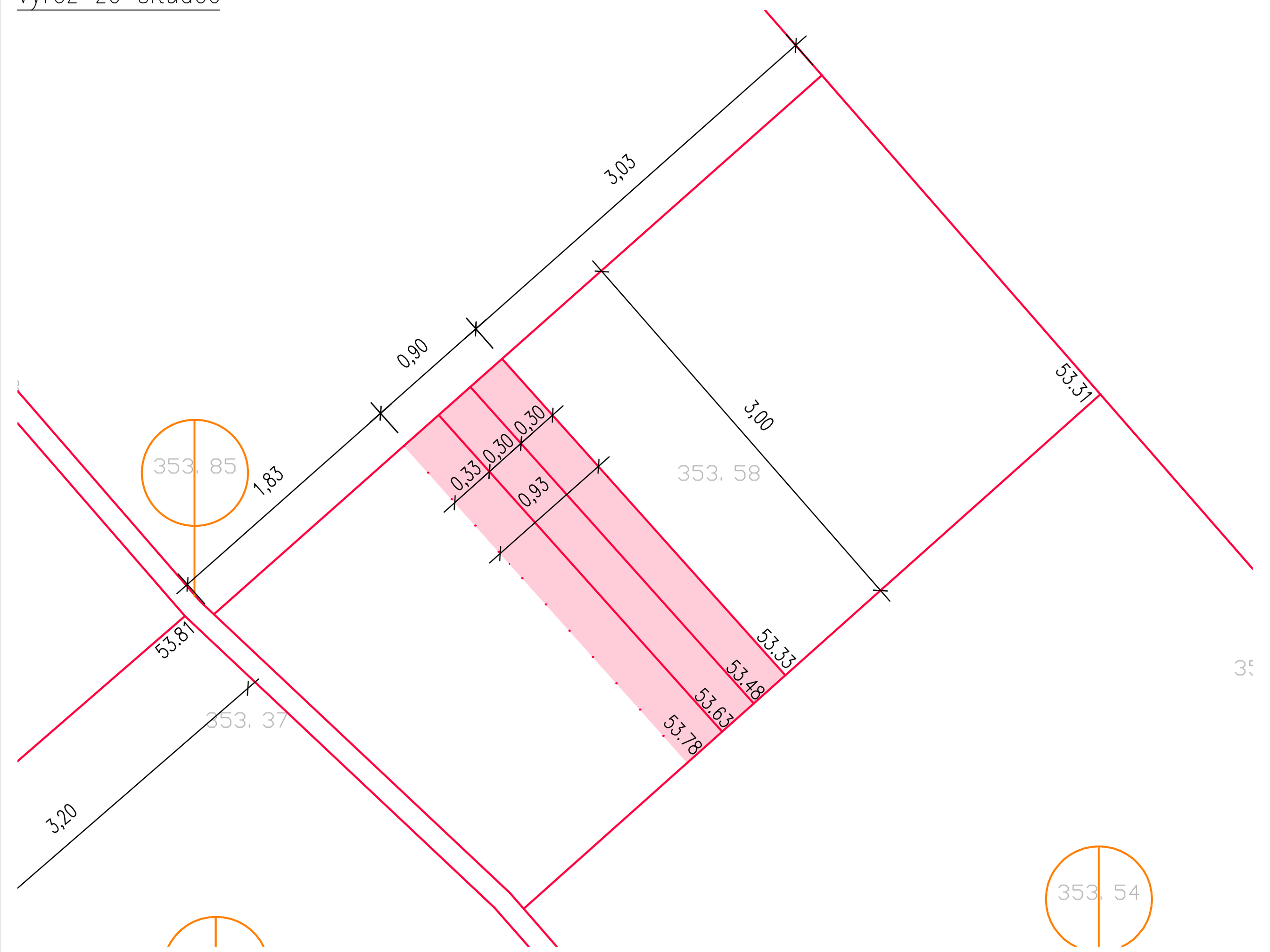

Řez schodištěm:

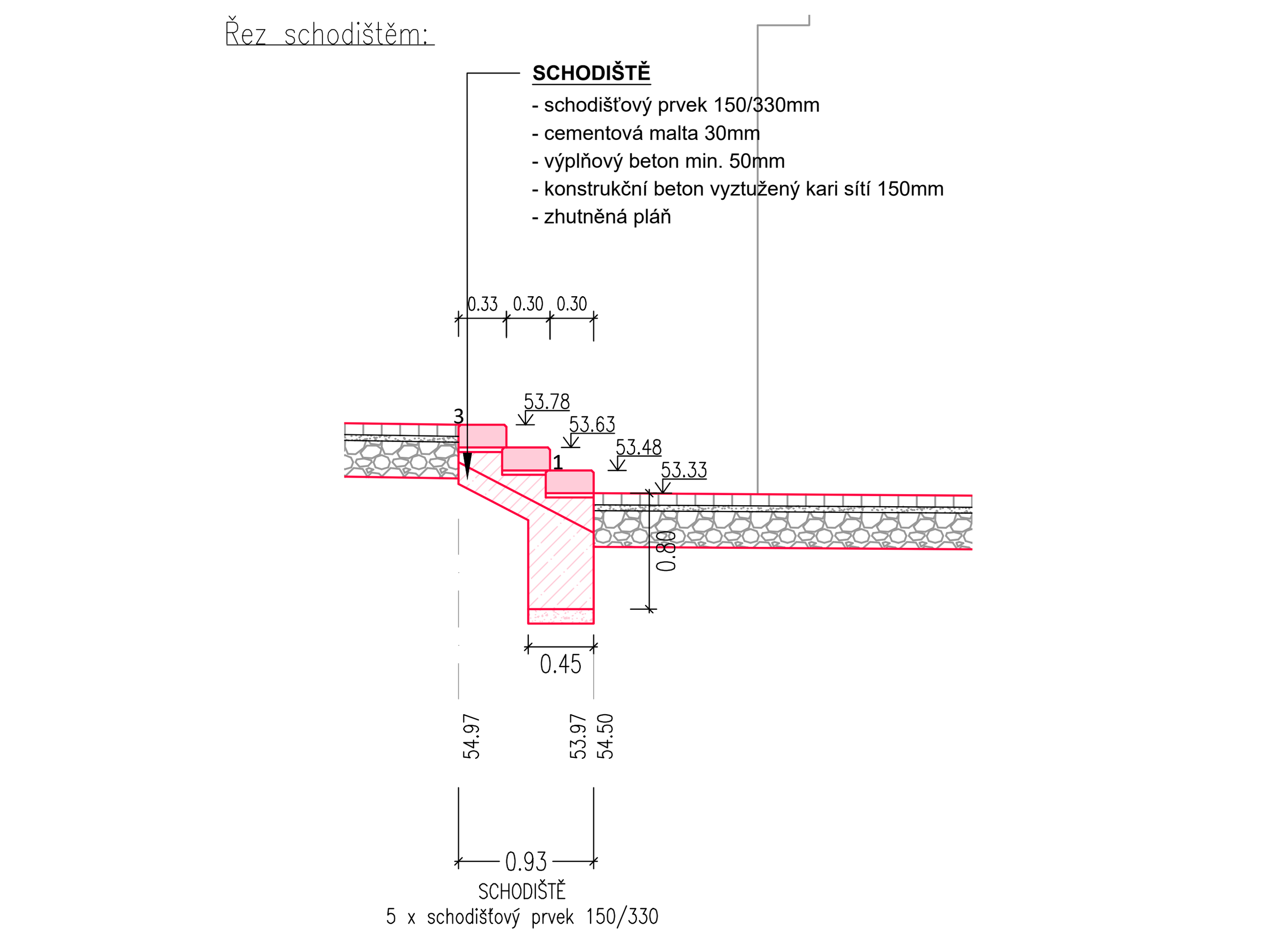

Výřez ze situace

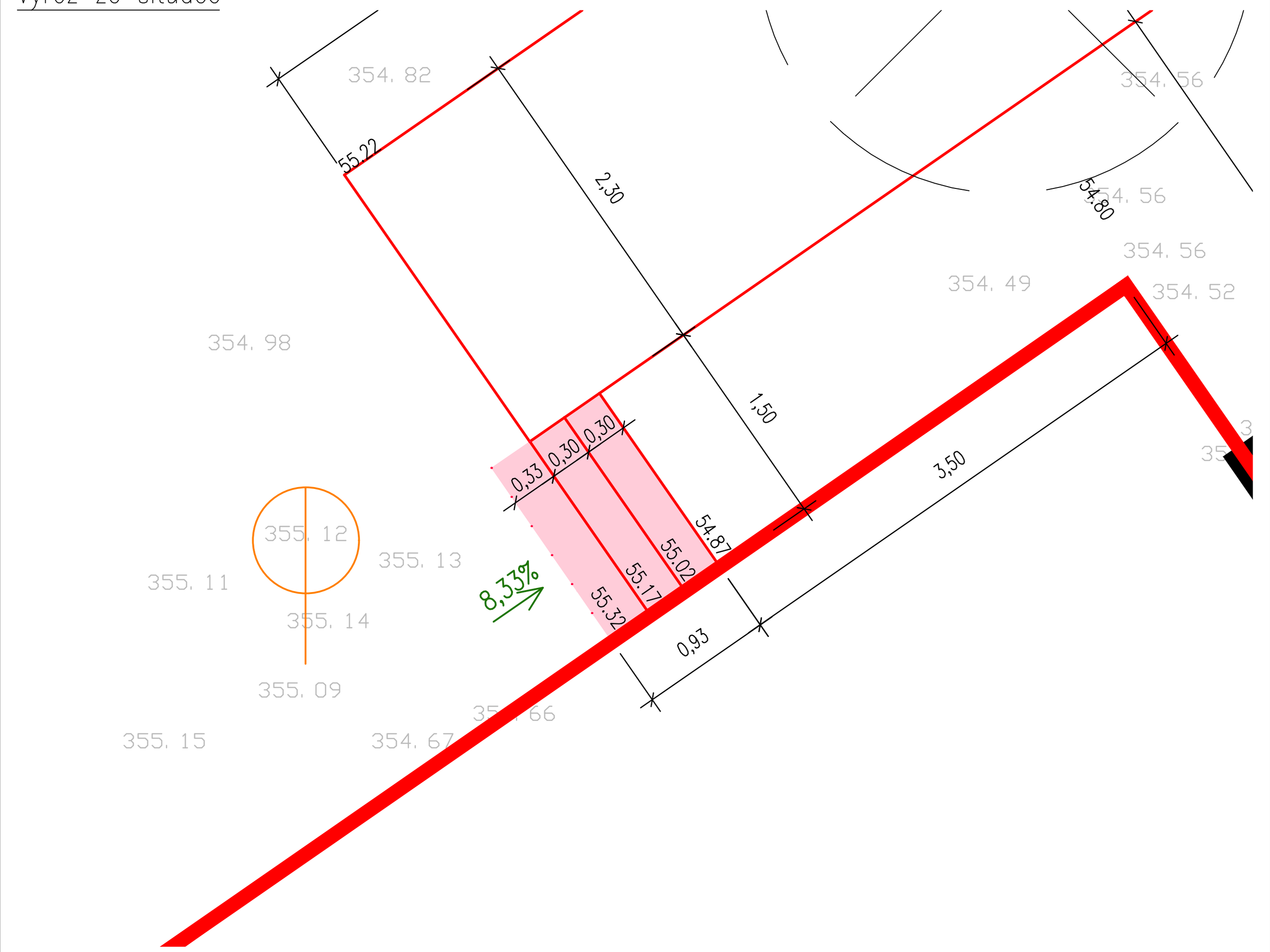

Řez schodištěm:

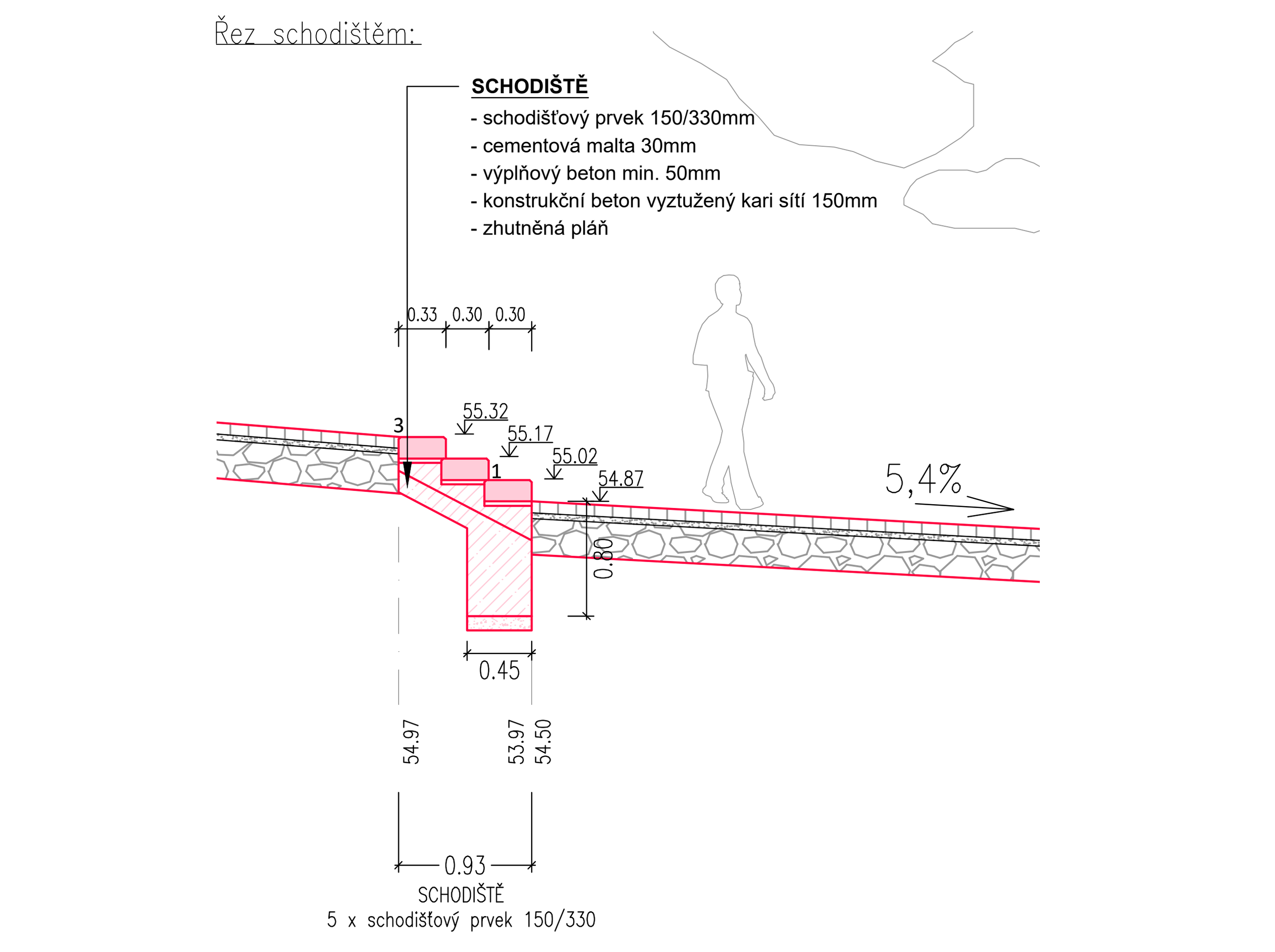

LEGENDA :

- Schodišťový prvek
  - Povrch – žula, barva šedá
- Cementová malta 30mm
- Výplňový beton min. 50mm
- Konstrukční beton 150mm
  - vyztužený kari sítí
- Hutněná pláň
- Štěrkodrť

Rozměr schodišťového prvku je navržen 330/150. Stupně se budou navzájem trochu překrývat, tudíž bude po výstavbě šířka nášlapu 300mm.

SCHÉMA KLADENÍ STUPŇŮ

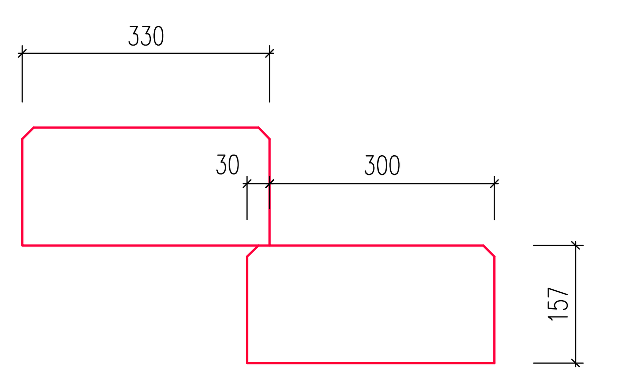

REFUEL WORKS .COM
refuel s.r.o
Malenická 2, 148 00 Prague,
Czech republic, EU
www.refuelworks.com

číslo projektu: 215

název projektu: Jižní vstupní prostranství do areálu Kamencového jezera – D Mostecká

lokace: Mostecká, Chomutov

investor: Statutarní město Chomutov, Zborovská 4602, 430 28 Chomutov

autoři: Ing. arch. Zbynek Ryška, Ing. arch. Jan Skoupý

stupeň projektu: DPS
Dokumentace pro provedení stavby

HIP: Ing. arch. Zbyněk Ryška
+420 736 605 107 zbynek@refuel.cz

© 2012 refuel s.r.o. Všechny práva vyhrazena
Dokumentace je chráněna autorským právem. Vytvoření kopie, zveřejnění nebo poskytnutí třetím stranám je bez výslovného souhlasu autora zakázáno.

část dokumentace: SO 01
Komunikace, parkoviště, veřejné prostranství

projektant části: Ing. Marie Rysková
ČKAIT 0401531

KAP atelier
Prusíkova 2577/16, 155 00 Praha 5
tel.: 241 400 056
e-mail: kapatelier@kapatelier.cz

měřítko: 1:100

číslo paré:

jednotky: Metrický system
Pokud není uvedeno jinak, všechny rozměry jsou **metrech**.

rev. 00

název: Vzorové řezy - vyrovnávací schodiště

číslo: SO 01 D-06